# SAVE VTR 275/B

Bruksanvisning

NO

Dokument oversatt fra engelsk | 2817684 · v01




systemair

© Copyright Systemair AB
Med enerett.
NO
Systemair AB forbeholder seg retten til å endre sine produkter uten forvarsel.
Dette gjelder også produkter som allerede er bestilt, så lenge det ikke påvirker tidligere avtalte spesifikasjoner.

# Innhold


1 Oversikt ..... 1
1.1 Generell beskrivelse ..... 1
1.2 Reklamasjon ..... 1
1.3 Typebetegnelse ..... 1
2 Advarsler ..... 1
3 Drift ..... 2
3.1 SAVE LIGHT betjeningspanel ..... 2
3.1.1 Indikatorer ..... 2
3.1.2 Valg av luftmengde ..... 2
3.1.3 For å avbryte hvilemodus ..... 3
3.1.4 For å tilbakestille filterbytteperiode ..... 3
3.1.5 Endre betjeningspanelets adresse (hvis flere enn ett betjeningspanel brukes) ..... 3
3.2 SAVE TOUCH betjeningpanelet/ SAVE CONNECT ..... 4
3.2.1 Vanlige symboler ..... 4
3.2.2 Oversikt over startskjermen ..... 4
3.2.3 Statuslinje og alarmer ..... 5
3.2.4 Hurtiginformasjon-skjermbilde ..... 5
3.2.5 Brukermoduser ..... 5
3.2.6 Temperaturinnstillinger ..... 7
3.2.7 Luftmengdeinnstillinger ..... 7
3.2.8 Ukeplan ..... 8
4 Vedlikehold ..... 9
4.1 Vedlikeholdsplan ..... 9
4.2 For å få tilgang til interne komponenter ..... 9
4.3 Bytte filter ..... 10
4.3.1 For å tilbakestille filterbytteperiode ..... 10
4.3.2 Valg av filtersett ..... 10
4.4 Rengjøring av vifter ..... 11
4.5 Vedlikehold av kanalanlegget ..... 11
4.5.1 Rengjøring av spjeld og øvrige komponenter ..... 11
4.5.2 Kontroll av friskluftinntak ..... 11
4.5.3 Kontroll av takhatten (dersom montert) ..... 12
4.5.4 Kontroll og rengjøring av ventilasjonskanalene ..... 12
5 Feilsøking ..... 12
6 Elektriske data ..... 13
7 Avfallshåndtering og resirkulering ..... 13




systemair

# 1 Oversikt

## 1.1 Generell beskrivelse

I denne bruksanvisningen finner du grunnleggende informasjon om hvordan du betjener og utfører vedlikehold på aggregatet og systemet det er tilkoblet.

Les anvisningene grundig og i sin helhet.

Du finner beskrivelse av avanserte innstillinger og montering av tilleggsutstyr i ***Anvisning for service og installasjon av tilleggsutstyr***.

Du finner alle dokumentene på vår hjemmeside www.systemair.com.

## 1.2 Reklamasjon

For at reklamasjonskrav skal kunne fremmes må produktene være riktig tilkoblet og betjent, og brukt i samsvar med produktmanualene. Ytterligere forhåndskrav er en fullført vedlikeholdshistorikk, og en igangkjøringsprotokoll. Systemair krever disse i ved reklamasjonskrav.

## 1.3 Typebetegnelse

Før en tar kontakt med servicepersonell, les av teknisk dataskilt (produksjonsnummer og typebetegnelse) som er plassert ved siden av ekstern koblingsboks og på innsiden av aggregatet.

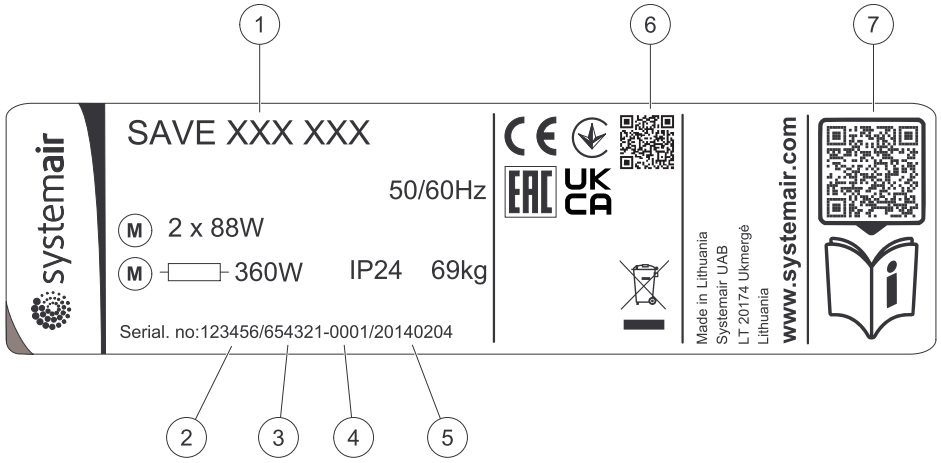


Fig. 1 Typebetegnelse

| Posisjon | Beskrivelse |
|---|---|
| 1 | Typebetegnelse (produktspesifikasjon) |
| 2 | Artikkelnummer |
| 3 | Produksjonsordrenummer |
| 4 | Serienummer |
| 5 | Produksjonsdato (DD.MM.ÅÅ) |
| 6 | Skannbar kode for produksjonsnummer og programvareversjon |
| 7 | Skannbar kode for reservedelsliste og dokumentasjon |

# 2 Advarsler



**Fare**

- Kontroller at enheten er frakoblet nettstrømforsyningen før du utfører vedlikehold eller elektrisk arbeid!
- All elektrisk tilkobling og alt vedlikeholdsarbeid skal utføres av autorisert installatør i henhold til gjeldende forskrifter.

**Advarsel**

- Dette produktet er ikke beregnet på bruk av verken barn eller voksne med nedsatte fysiske og mentale evner eller manglende erfaring og kunnskap, hvis ingen instruksjoner er gitt av personen som er ansvarlig for sikkerheten, eller at denne personen har tilsyn med operasjonen. Barn skal ha tilsyn slik at de ikke leker med produktet.
- Se opp for skarpe kanter under montasje og vedlikehold. Bruk beskyttelseshansker.

**Advarsel**

- Selv om strømforsyningen til aggregatet er koblet fra, er det fremdeles fare for personskade på grunn av roterende deler som ikke har stoppet helt.

# 3 Drift

Enheten kan styres ved hjelp av en eller flere metoder:

- SAVE LIGHT betjeningspanel, se 2.
- SAVE TOUCH betjeningspanel, se 4.
- SAVE CONNECT, se 4.

## 3.1 SAVE LIGHT betjeningspanel

SAVE LIGHT er et grunnleggende betjeningspanel for SAVE serien med ventilasjonsaggregater. SAVE LIGHT muliggjør endring av luftmengdenivåer og indikerer aktive alarmer.

1. En knapp for å øke luftmengden
2. En knapp for å redusere luftmengden
3. Gjeldende luftmengdenivå/-modus
4. Lampe for filterbytte
5. Lampe for generell alarm




Fig. 2 Forklaring av symboler

### 3.1.1 Indikatorer

Lampen for generell alarm indikerer enhver alarm. Alarmtype er ikke spesifisert.
Det er ikke mulig å bekrefte alarmer fra SAVE LIGHT betjeningspanelet. Sjekk SAVE TOUCH betjeningspanelet, eller kontakt ditt lokale installasjons- / servicefirma.

Lampen for filterbytte lyser når filtrene må byttes.
Filtrene kan ikke rengjøres og må byttes ved behov. Dette utføres normalt 2–3 ganger per år, avhengig av lokal luftforurensing.

### 3.1.2 Valg av luftmengde

Lamper viser gjeldende luftmengdenivå (figur 2, pos. 3).

- Trykk ⊕ knappen for å øke luftmengden.
- Trykk ⊖ knappen for å redusere luftmengden.

| Av | Lav (Minimum) | Normal | Høy | Boost (Maksimum) | Auto – blinker sakte |
|---|---|---|---|---|---|
|  |  |  |  |  | 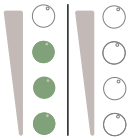 |
| Viften kan settes til `Av` ved å aktivere `Manuell viftestopp` -funksjonen i `Innstillinger` meny. | Viftehastighet – 25% | Viftehastighet – 45% | Viftehastighet – 70% | Setter hastigheten for både tilluft- og avtrekksviften til `Maksimum` nivåer, for å bytte ut inneluften med frisk luft i en kort periode. Aggregatet går tilbake til tidligere aktiv modus etter 1 time når `Boost` modus. | Behovsstyring. Bare tilgjengelig når `Ukeplan`, `Behovsstyring` funksjonene er aktive eller `Vifter` innstillingen er satt til `Ekstern`. |

**Merk:**

- `Minimum` og `Maksimum` luftmengde kan bare aktiveres av et signal fra en ekstern kilde.
- `Auto` modus eller `Manuell viftestopp` funksjonen kan aktiveres ved bruk av SAVE TOUCH betjeningspanel eller en mobilapp.
- Det er **ikke** anbefalt å sette viftene til `Av` ved boligventilasjon. Dersom manuell viftestopp er aktivert, skal aggregatet ha stengespjeld i avkast- og inntakskanal for å unngå kuldetrekk og risiko for kondens når aggregatet er stoppet.

### 3.1.3 For å avbryte hvilemodus

Trykk på en hvilken som helst knapp for å avbryte hvilemodus. SAVE LIGHT går tilbake til hvilemodus etter 3 minutter med inaktivitet.

Alle lampene i betjeningspanelet er av i hvilemodus. Hvilemodus er aktiv fra kl. 21:00 til 07:00 (basert på tiden for ventilasjonsaggregatet).

### 3.1.4 For å tilbakestille filterbytteperiode

Trykk og hold ⊕ og ⊖ knappene i 3 sekunder for å tilbakestille filterperioden (filterbyttelampen slås av).

### 3.1.5 Endre betjeningspanelets adresse (hvis flere enn ett betjeningspanel brukes)

Hvis flere enn ett SAVE LIGHT betjeningspanel brukes, må adressen til andre betjeningspaneler endres.

Hvert betjeningspanel må ha sitt eget unike adressenummer. For å fungere på riktig, må Ingen betjeningspanel skal ha samme adresse.

1. Trykk og hold ⊖ knappen i 10 sekunder for å se gjeldende adresseverdi for betjeningpanelet.
2. Trykk ⊕ knappen for å øke og ⊖ knappen for å redusere verdien.

Adresseverdien kan endres fra 6 til 10, standardverdien er 10.

| Adresseverdi | Driftsindikasjon |
|---|---|
| 6 | Lampe for lav luftmengde er på |
| 7 | Lamper for normal luftmengde er på |
| 8 | Lamper for høy luftmengde er på |

| Adresseverdi | Driftsindikasjon |
|---|---|
| 9 | Lamper for Boostmodus er på |
| 10 | Alle lamper er på |

## 3.2 SAVE TOUCH betjeningpanelet/ SAVE CONNECT

Innstillinger gjøres ved å trykke på ikoner eller alternativer. Berøringsskjermen er følsom og det er ikke nødvendig å trykke på for hardt.

SAVE CONNECT løsning (mobilapplikasjon og Internett-tilgangsmodul) har en lignende menystruktur og funksjonalitet som SAVE TOUCH betjeningspanelet, slik at denne delen også kan brukes som en veiledning for mobilapplikasjonen.

### 3.2.1 Vanlige symboler

Følgende symboler er vanlige og finnes i de fleste menysider:

Tilbake-knappen for å returnere til forrige meny, finnes øverst til venstre

Pil opp for å øke en verdi

Pil ned for å redusere en verdi

Av/på-bryter for å aktivere eller deaktivere en funksjon. Hvit boble – funksjon er inaktiv, grønn boble – funksjonen er aktiv.

**AVBRYT** Avbryte endringene

**Lagre/ OK** Bekrefte endringene

Noen menyer har mer enn én side. Trykk på sideindikator øverst i høyre hjørne for å gå til neste side. Det første tallet viser aktuelt sidenummer og det andre tallet viser totalt antall tilgjengelige sider.

Mange alternativer dukker opp i pop-up-vindu. Velg alternativet fra listen som vises i pop-up-vinduet og trykk på OK for å bekrefte valget.

### 3.2.2 Oversikt over startskjermen

1. Meny
2. Aktiv brukermodus
3. Temperaturinnstillinger
4. Innstillinger for luftmengde
5. Alarmer og advarsler
6. Statuslinje
7. Utetemperatur

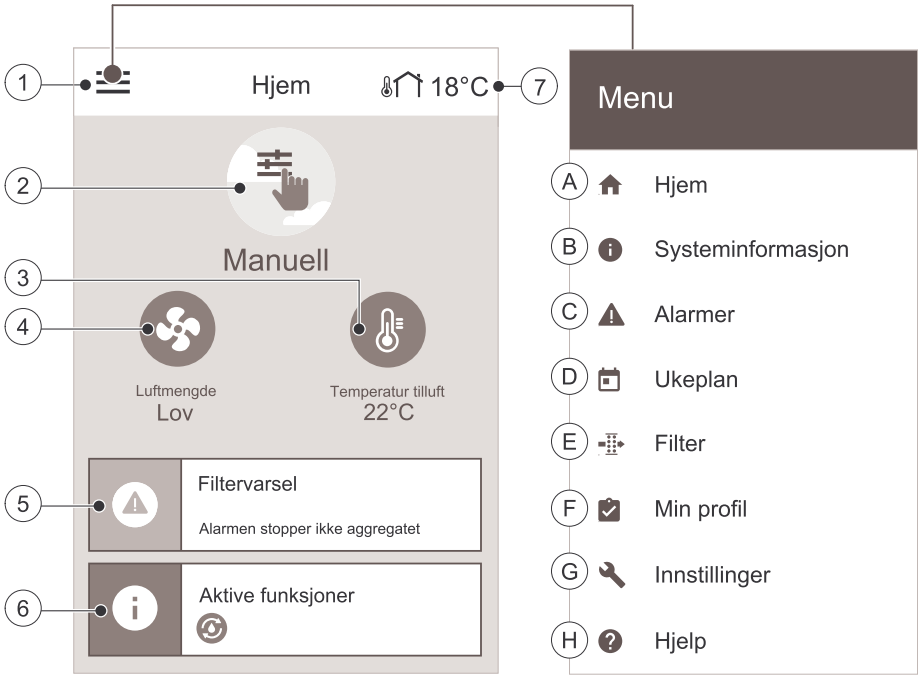


A. Tilbake til startskjermen
B. Grunnleggende informasjon om aggregatet
C. Aktive alarmer og alarmhistorikk
D. Konfigurer ukeplan
E. Se og endre gjenværende tid til filterbytte
F. Generelle innstillinger
G. Konfigurasjon av alle innstillinger
H. Hjelp- og feilsøkingsmeny

### 3.2.3 Statuslinje og alarmer

Statuslinje indikerer alle aktive funksjoner. Trykk på statuslinjen for å se beskrivelser av aktive funksjoner mer detaljert.

Du finner ytterligere informasjon om brukermoduser og funksjoner i `Hjelp`-menyen.

Trykk på alarmlinjen på startskjermen for å se alle aktive alarmer.

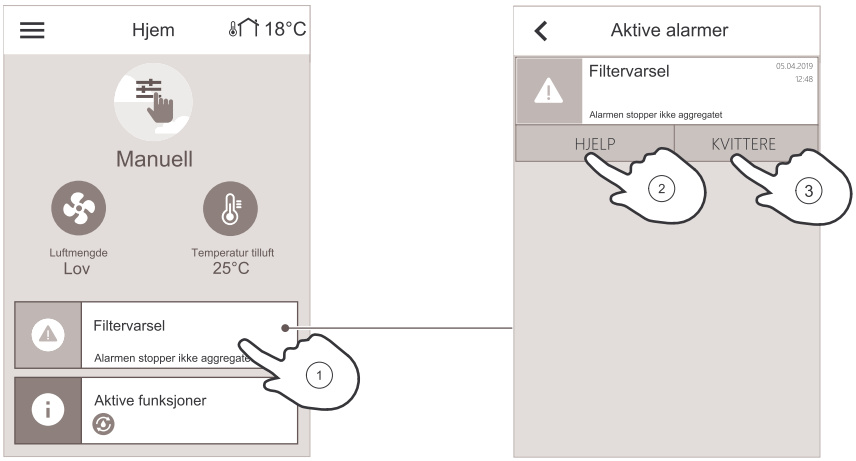


Berør `Hjelp`-knappen for å få vite mer om alarmen. Du kan kvittere alarmen ved å berøre `BEKREFT`-knappen.

**Merk:**

Den underliggende årsaken til alarmen må rettes opp først, ellers vil alarmen aktiveres på nytt. Dersom problemet fortsetter, ta kontakt med installasjonsfirmaet eller servicepersonell.

### 3.2.4 Hurtiginformasjon-skjermbilde

Hurtiginformasjon-skjermbildet kan vises i stedet for et hvilemodusskjermbilde.

Hurtiginformasjon-skjermbildet viser følgende informasjon:

1. Tid
2. Utetemperatur
3. Gjeldende brukermodus / alarm
4. Viftehastighet

   ○○○ – av, ●○○ – Minimum/Lav, ●●○ – Normal, ●●● – Høy/Maksimum
5. Tillufttemperatur
6. Relativ fuktighet (hvis konfigurert)
7. $CO_2$ sensorverdi (hvis konfigurert)

Hurtiginformasjon-skjermbildet kan aktiveres eller deaktiveres i menyen `Min profil` –> `Skjerminnstilling` – > `Hurtiginfo-skjerm`.

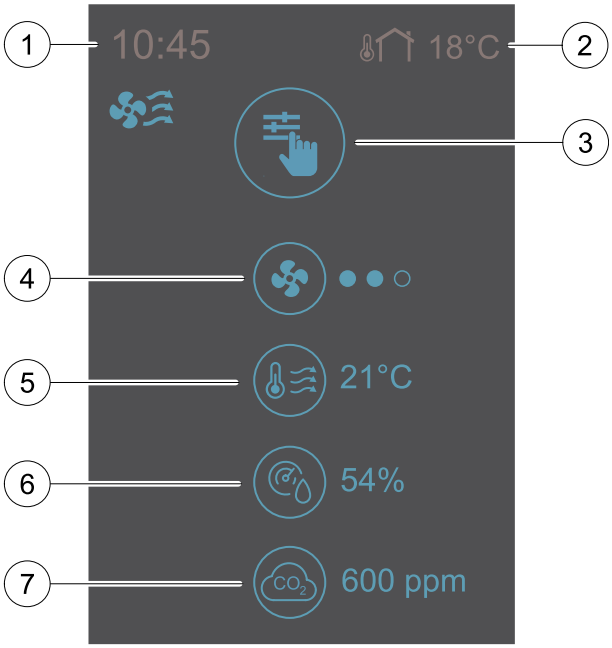


### 3.2.5 Brukermoduser

Du finner ytterligere informasjon om brukermoduser og funksjoner i `Hjelp`-menyen.

Sirkelen øverst på startskjermen indikerer en aktiv brukermodus. Berør symbolet for å endre modus.

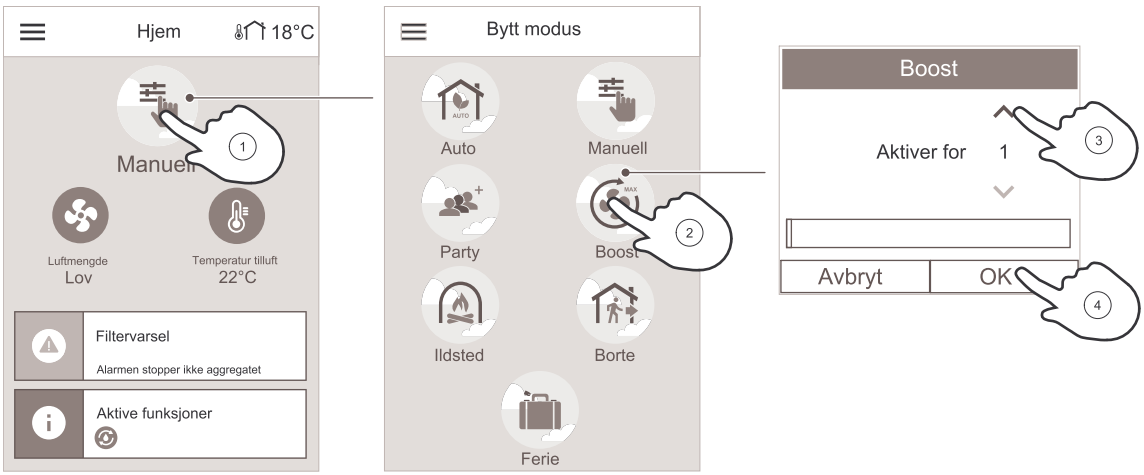


Varighet for midlertidige brukermoduser må angis . SAVE VTR 275/B går tilbake til forrige arbeidsmodus etter at den angitte varigheten er utløpt.

**Merk:**

`AUTO`-modus kan bare velges dersom de valgfrie funksjonene `Behovsstyring`, `Ukeplan` og/eller eksterne viftereguleringsfunksjoner er aktivert.

### 3.2.5.1 Permanente moduser

Permanente moduser er alltid aktive med mindre avbrutt av midlertidige moduser, aktiverte brukerfunksjoner eller alarmer:

| Ikon | Tekst | Beskrivelse |
|---|---|---|
|  | Auto | Behovsstyring. `AUTO-modus` er tilgjengelig som valg dersom `Behovsstyring`, `Ukeplan` og/eller ekstern vifteregulering er konfigurert, ellers vil ikke `AUTO-modus`- ikonet være synlig i aktiv brukermodus-menyen. `AUTO-modus` aktiverer `Behovsstyring`, `Ukeplan` og/eller ekstern viftekontroll-funksjoner. `Behov` kan velges som luftmengdeinnstilling i `Ukeplan`. |
|  | Manuell | Manuelt valg av luftmengde. Aggregatet kan stilles inn på en av fire luftmengder: `Av/Lav/Normal/Høy`.<br>**Merk:**<br>Viftene kan slås `AV` ved å aktivere `Manuell viftestopp`- funksjonen i `Innstillinger` -menyen. |

### 3.2.5.2 Midlertidige moduser

Midlertidige moduser er aktive kun i en angitt tidsperiode med mindre programmet avbrytes av en aktiv brukermodus, aktiverte brukerfunksjoner eller alarmer:

| Ikon | Tekst | Beskrivelse |
|---|---|---|
|  | Ferie | Setter luftmengden på viftene for tilluft og avtrekk til `Lav` når brukeren er hjemmefra over en lengre periode.<br>`ØKO-modus` er aktiv.<br>Still inn varighet i dager. |
|  | Party | Setter luftmengden på viftene for tilluft og avtrekk til `Høy` og endrer temperatur-settpunktet til -3 K dersom det er flere personer i boenheten enn vanlig.<br>Standard forskyvning av temperatursettpunkt er -3 K.<br>Still inn varighet i timer. |
|  | Borte | Setter luftmengden på viftene for tilluft og avtrekk til `Lav` når brukeren er hjemmefra i en kortere periode.<br>`ØKO-modus` er aktiv.<br>Still inn varighet i timer. |

| Ikon | Tekst | Beskrivelse |
|---|---|---|
|  | Boost | Setter hastigheten for både tilluft- og avtrekksviften til `Maksimum` nivåer, for å bytte ut inneluften med frisk luft i en kort periode.<br>Angi varighet i minutter. |
|  | Ildsted | Setter hastigheten for tilluftviften til `Høy` og avtrekksviften til `Lav` for å skape et overtrykk i boenheten for bedre trekk i pipa.<br>Still inn varighet i minutter. |

Innstillinger for alle moduser kan endres i `Innstillinger`-menyen.

### 3.2.6 Temperaturinnstillinger

Berør termometersymbolet på startskjermen for å åpne vinduet med temperaturinnstillinger.

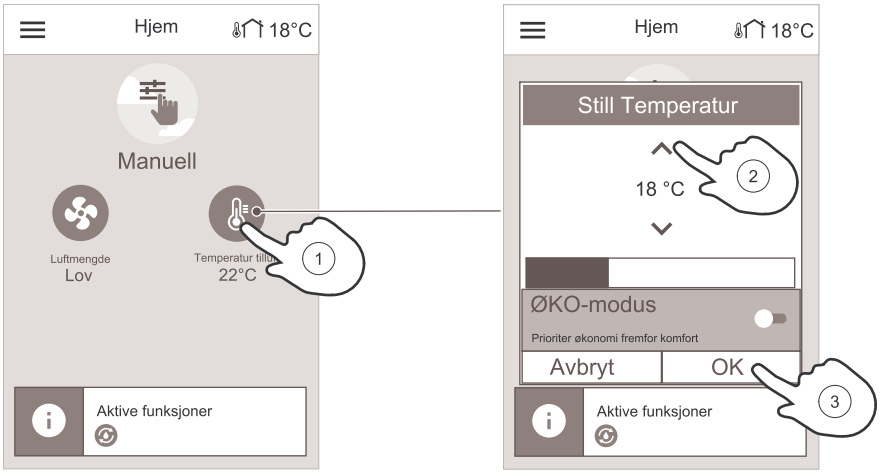


Bruk opp- og ned-pilene for å øke eller minske en verdi. Standardinnstillingen er 18 °C.

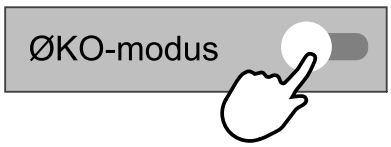


`Øko-modus` er en strømsparende funksjon som delvis begrenser varmebatteriets drift og kan bare aktiveres dersom et varmebatteri er installert.

### 3.2.7 Luftmengdeinnstillinger

Berør viftesymbolet på startskjermen. I det åpne vinduet kan du bruke opp- og ned-pilene til å øke og minske viftenes hastighet.

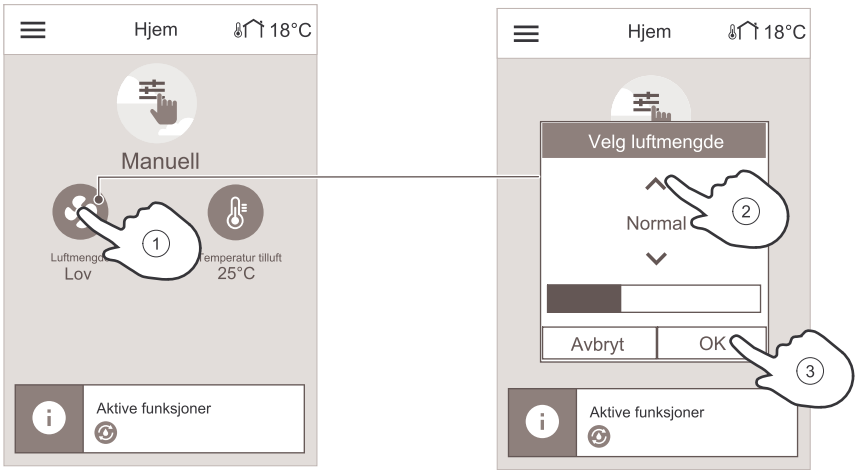


**Merk:**

Luftmengden kan bare reguleres i `Manuell`-modus.

### 3.2.8 Ukeplan

I startskjermen berører du menyikonet og velger `Ukeplan`.

Menyen er låst som standard. Angi passord (standardpassordet er 1111).

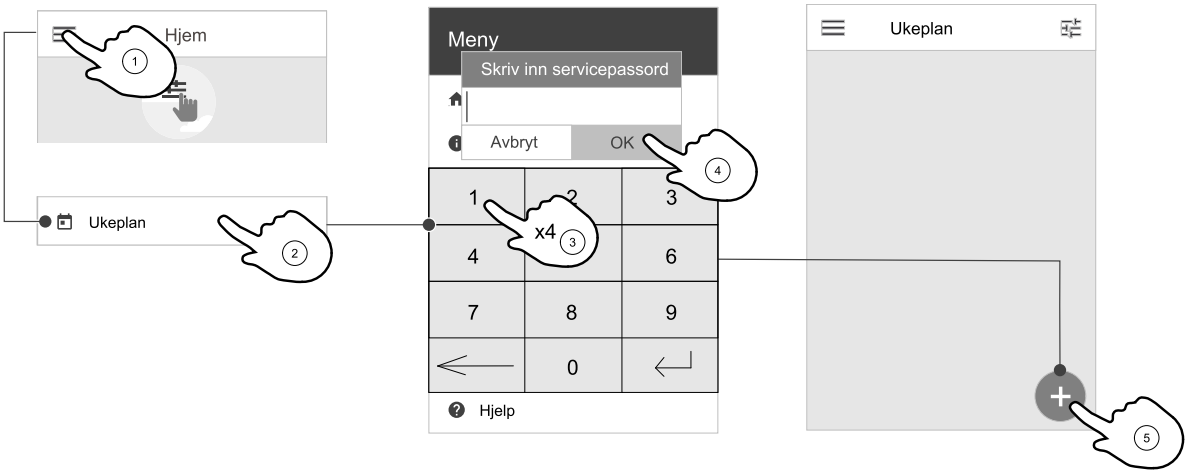


Trykk ikonet nederst til venstre på skjermen for å legge til en ny ukeplan, eller trykk på `REDIGER` for å endre eksisterende ukeplan.

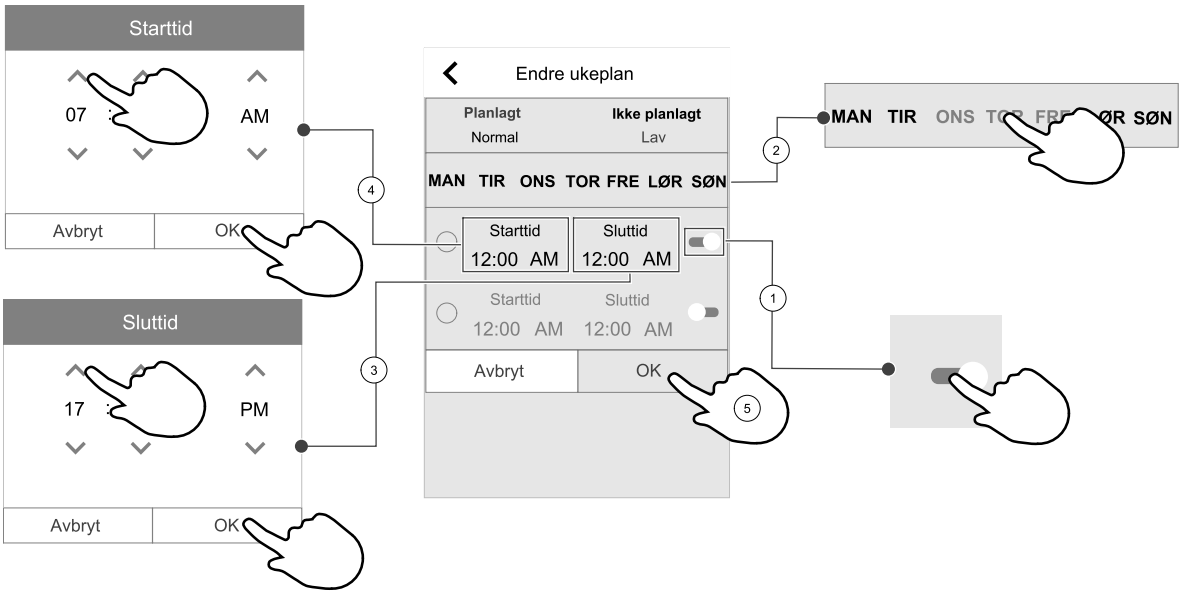


Berør glidebryteren til høyre for å aktivere den planlagte tidsperioden.

Still inn tidsperiode. Trykk på `STARTTID` eller `SLUTTID` for å endre tid. Bruk pilene ^ og v for å øke eller senke verdien. Bekreft med `OK`-knappen.

**Merk:**

Planlagt tid kan startes, men kan aldri slutte ved midnatt (00:00). Siste mulig `SLUTTID` er 23.59. Planlagt tid kan ikke gå til neste dag.
12- eller 24-timers format kan endres i menyen `Min profil`.
`Ukeplan` er bare aktiv under `AUTO`-modus.

Om nødvendig, aktiver den andre planlagte perioden, og still inn tid.

Når tiden er stilt inn, klikk på dag(ene) tidsperioden skal være aktiv. Det er mulig å sette egen timeplan for hver dag. Allerede planlagte dager er ikke tilgjengelig for valg av nye tidsplaner.

Bekreft tidsperioden med `OK`-knappen.

### 3.2.8.1 For å planlegge luftmengdestillinger

Trykk på Innstillingsikonet for å gå til `PLANLEGG INNSTILLINGER FOR LUFTMENGDER`-menyen. I denne menyen stilles luftmengde for planlagte og uplanlagte perioder. Tilgjengelige nivåer: `Av`, `Lav`, `Normal`, `Høy` eller `Behov`.

Sett forskyvning av temperatursettpunktet for begge perioder (-10°C - 0°C).




`Behov`-nivå er bare tilgjengelig dersom `Behovsstyring` eller `Ekstern` vifte-funksjonen er aktiv.

# 4 Vedlikehold

**Fare**

- Kontroller at enheten er frakoblet nettstrømforsyningen før du utfører vedlikehold eller elektrisk arbeid!

**Reklamasjonskrav kan bare gjøres dersom vedlikeholdsarbeidet er utført korrekt og det foreligger skriftlig dokumentasjon.**

## 4.1 Vedlikeholdsplan

| Oppgave | 6 måneder | 1 år | 3 år | Ved behov |
|---|---|---|---|---|
| Generell inspeksjon | X | | | |
| Bytt filter | X | | | X |
| Vifterengjøring | | X | | |
| Rengjøring av varmeveksler | | | X | X |
| Utskiftning av belte | | | | X |
| Kontroll og rengjøring av tilluft- og avtrekksventiler | | | | X |
| Kontroll og rengjøring av friskluftinntak | X | | | |
| Kontroll og rengjøring av takhatt (hvis montert) | X | | | |
| Rengjøring av ventilasjonskanalene | | | | X [1] |

1. Det anbefales å utføre dette hvert 5. år. Arbeidet bør utføres av autorisert personell.

- Bruk kun originale reservedeler fra Systemair.
- Skann koden på typeskiltet for å finne liste over reservedeler.

## 4.2 For å få tilgang til interne komponenter

**Fare**

- Kontroller at enheten er frakoblet nettstrømforsyningen før du utfører vedlikehold eller elektrisk arbeid!

Lås opp luken ved å trykke på de to "dørlåsene".

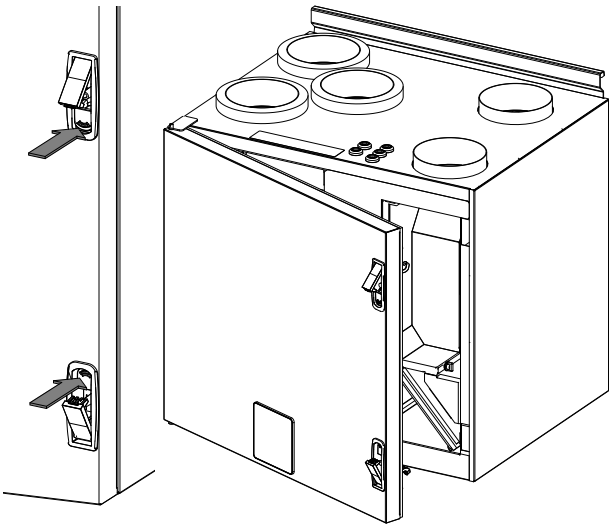

## 4.3 Bytte filter

Filtrene kan ikke rengjøres og må byttes ut ved behov. Dette utføres normalt 1–2 ganger pr. år, avhengig av lokal luftforurensing.

Det er viktig at filtrene byttes ut regelmessig, slik at aggregatets ytelse og energieffektivitet opprettholdes.

Når det er tid for filterbytte, vises en alarm på displayet. Gå frem som følger:

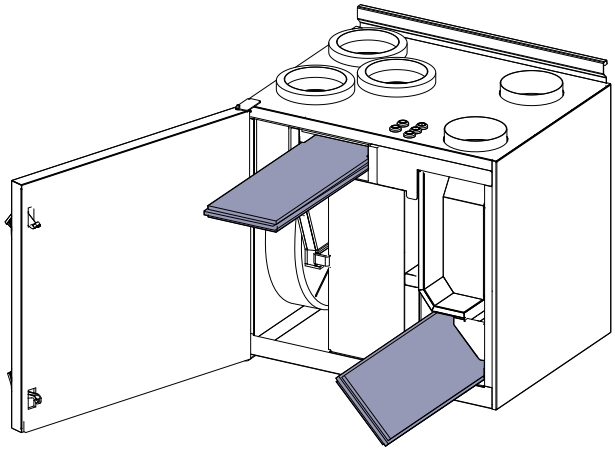

1. Stans aggregatet ved å koble fra strømmen.
2. Åpne frontluken. Se kapittel 4.2.
3. Trekk filtrene ut mot deg. Det kan hende du må bruke litt kraft.
4. Sett inn de nye filtrene. Påse at de riktige filtertypene er satt inn.
5. Lukk frontluken, lås den, og koble aggregatet til strøm.
6. Tilbakestill filtertiden. Se kapittel 4.3.1.

### 4.3.1 For å tilbakestille filterbytteperiode

Når filteret er byttet er det nødvendig å tilbakestille filterperioden. Gå til `Filter`-menyen (se 3.2.2 *Oversikt over startskjermen*, side 4, pos. E) eller dersom filteralarm er tilstede, klikk på alarmstatuslinjen (se 3.2.2 *Oversikt over startskjermen*, side 4, pos. 5) og velg filteralarm. Velg `BYTT FILTER`, definer en ny filterperiode i vinduet som vises og trykk `OK` for å bekrefte valget.

Filtertimeren er nå tilbakestilt.

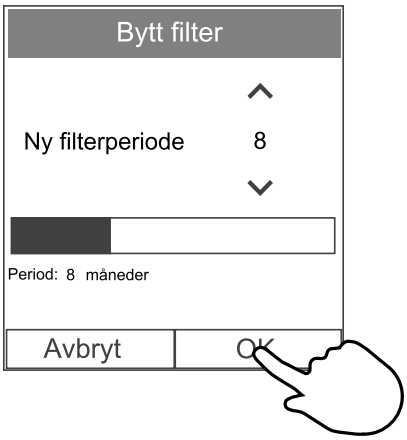


**Merk:**

Menyen er låst som standard. Angi passord (standardpassordet er 1111).

### 4.3.2 Valg av filtersett

Standardfiltre er designet for god utendørs luftkvalitet. Det er mulig å velge og bestille filtersett beregnet for dårligere utendørs luftkvalitet.

#### Endre type filtersett

1. Trykk på `Velg annet filtersett` -knappen i alarmmenyen.

   Alternativt kan du gå til `Filter` meny (3.2.2 *Oversikt over startskjermen*, side 4, pos. E).
2. Velg filtersett fra listen.
3. Velg `OK` -knappen.

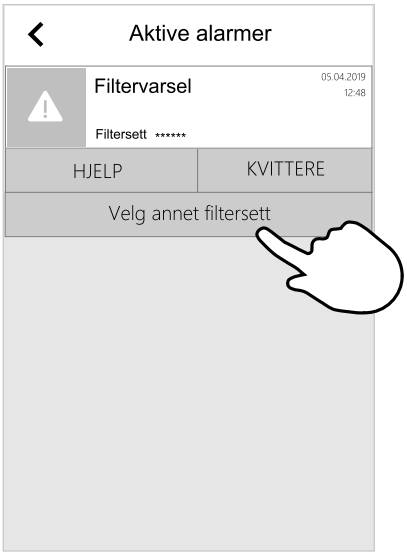

## 4.4 Rengjøring av vifter

**Fare**

- Kontroller at enheten er frakoblet nettstrømforsyningen før du utfører vedlikehold eller elektrisk arbeid!

**Advarsel**

- Fare for personskade på grunn av roterende deler som ikke har stoppet helt etter at strømforsyningen til aggregatet er koblet fra.

**Advarsel**

- Se opp for skarpe kanter under montasje og vedlikehold. Bruk beskyttelseshansker.

Motorlagrene er smøre- og vedlikeholdsfrie.

Viftebladene kan, etter lengre tids bruk, og selv med regelmessig filterbytte, bli belagt med støv som reduserer kapasiteten.

1. Koble fra strømkablene til viften. Begge kabler finnes ved siden av viftene.
2. Fjern knottene som holder viften på plass.

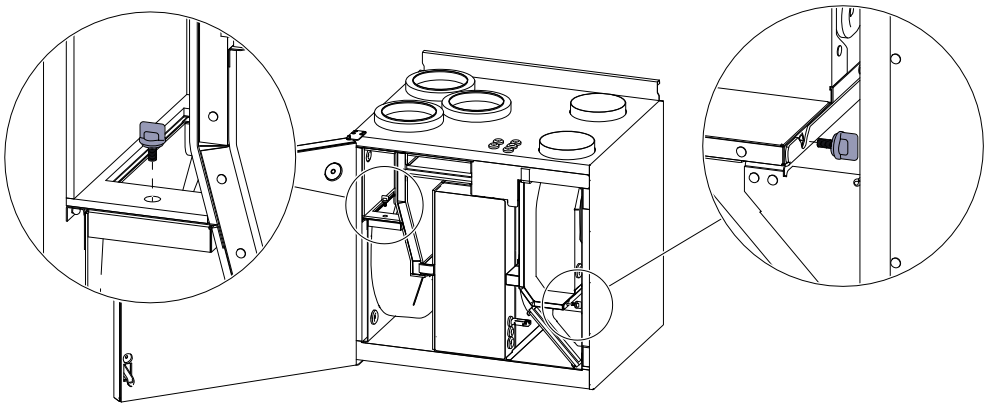

3. Trekk viftene ut mot deg. Det kan hende du må bruke litt kraft.
4. Rengjør viftene med en klut eller myk børste. Unngå bruk av vann. White spirit kan brukes til å fjerne stridige avleiringer.

   La viftene tørke skikkelig før de settes tilbake.
5. Sett viftene tilbake på plass. Husk å koble til strømkablene igjen.

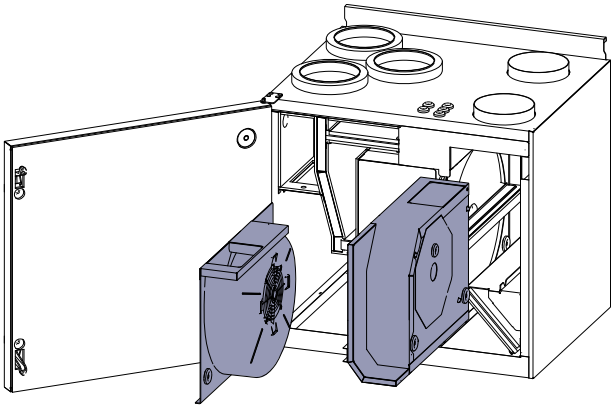

## 4.5 Vedlikehold av kanalanlegget

### 4.5.1 Rengjøring av spjeld og øvrige komponenter

Anlegget tilfører friskluft og trekker brukt luft ut fra boligen via kanalanlegg og tilluft- og avtrekksventiler. Tilluft- og avtrekksventilene plasseres i tak eller vegger i soverom, stue, våtrom, WC, osv. Tilluft- og avtrekksventilene kan tas ut og rengjøres i varmt såpevann (ventilene må ikke ombyttes). Rengjøring av tilluft-/avtrekksventiler utføres ved behov.

### 4.5.2 Kontroll av friskluftinntak

Løv og smuss kan feste seg til inntaksristen og redusere kapasiteten. Kontroller risten, og rengjør etter behov. Det anbefales å gjøre dette minst to ganger i året.

### 4.5.3 Kontroll av takhatten (dersom montert)

Takhatten bør kontrolleres årlig og rengjøres ved behov.

### 4.5.4 Kontroll og rengjøring av ventilasjonskanalene

Ventilasjonskanalene kan, etter lengre tids bruk, og selv med regelmessig bytte av filtere, bli belagt med støv som kan redusere kapasiteten.

Kanalene bør derfor rengjøres/byttes ved behov. Stålkanaler kan rengjøres ved å trekke en børste dyppet i varmt såpevann gjennom kanalen via tilluft-/avtrekksåpningene eller spesielle inspeksjonsluker i anlegget (om dette finnes).

Det anbefales å utføre dette hvert 5. år. Arbeidet bør utføres av autorisert personell.

## 5 Feilsøking

Skulle det oppstå problemer, vennligst sjekk punktene under før du kontakter servicerepresentant.

**Vifter starter ikke**

1. Se etter alarmer i betjeningspanelet.
2. Kontrollér sikringer, og at hovedstrømforsyning samt hurtigkoblinger for tilluft- og avtrekksvifter er koblet til.
3. Sjekk ukeplanen. Viftene kan stilles til `AV` i menyen Planlegg innstillinger for luftmengder.

**Redusert luftmengde**

1. Se etter alarmer i betjeningspanelet. Noen alarmer kan redusere luftmengden til `LAV`.
2. Aggregatet kan være i avrimingsmodus. Dette reduserer viftehastigheten og i noen tilfeller stopper tilluftviften helt under avrimingsperioden. Viftene går tilbake til normal drift etter avriming. Et avrimingsfunksjonsikon er synlig på startskjermen dersom avrimingen er aktiv.
3. Viftenes hastighet reduseres lineært når utetemperaturen er under 0°C og en kompensasjonsfunksjon for friskluftinntak er aktivert.
4. Kontroller om midlertidig brukermodus som reduserer luftmengde ikke er aktivert, for eksempel `Borte`, `Ferie` osv. Kontroller også de digitale inngangene `Sentralstøvsuger` og `Komfyravtrekk`.
5. Kontroller luftmengdeinnstillingene betjeningspanelet.
6. Sjekk ukeplaninnstillingene (kapittel 3.2.8).
7. Kontrollér filtrene. Bytt om nødvendig.
8. Kontrollér tilluft-/avtrekksventiler. Rengjør om nødvendig.
9. Kontrollér vifter og varmeveksler. Rengjør om nødvendig.
10. Kontrollér om byggets luftinntak og avkast er tett.
11. Kontrollér kanaler for skade og/eller oppbygging av støv/forurensning.
12. Kontrollér innregulering av ventilene.

**Aggregatet kan ikke reguleres (betjeningsfunksjoner er låst)**

1. Tilbakestill betjeningsfunksjonene ved å koble fra hovedstrømmen i minst 10 sekunder.
2. Kontroller modulkontaktforbindelsen mellom betjeningspanelet og hovedkretskortet.

**Lav tillufttemperatur**

1. Se etter alarmer i betjeningspanelet.
2. Kontroller aktive brukerfunksjoner i betjeningspanelet dersom avrimingsfunksjonen er i gang.
3. Kontroller innstilt tillufttemperatur i betjeningspanelet.
4. Kontroller om `Øko`-modus er aktiv i betjeningspanelet (det er en strømsparingsfunksjon og forhindrer at varmebatteriet aktiveres).
5. Sjekk om brukermodusene `Ferie`, `Borte` eller `Party` er aktivert i betjeningspanelet eller gjennom en fastkablet bryter.
6. Kontrollér analoge innganger i innstillingsmenyen for å bekrefte at temperaturfølere fungerer korrekt.
7. Kontroller avtrekksfilteret og bytt ved behov.

**Støy/vibrasjoner**

1. Rengjør vifteb ladene.

2. Kontrollér at skruene som holder viftene er strammet til.
3. Kontrollér at vibrasjonsdempende list er montert på veggbraketten og bak på aggregatet. Påse at det ikke er direkte kontakt mellom aggregat og bygningskonstruksjon.
4. Kontrollér at rotorbeltet ikke sakker/slipper (dersom aggregatet har roterende varmeveksleren.

# 6 Elektriske data

| | |
|---|---|
| Vifter | 170 W |
| Totalt effektbehov | 183 W |
| Sikring | 10 A |

Spenning 230 V 1~, 50Hz

# 7 Avfallshåndtering og resirkulering

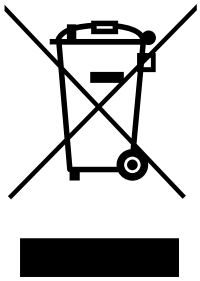

Dette produktet er i samsvar med det europeiske WEEE-direktivet og relatert nasjonal avfallslovgivning. Lokale regler og forskrifter for avfallshåndtering av elektronisk avfall må følges.
Dette produktets emballasjematerialer kan gjenvinnes og brukes om igjen. Skal ikke kastes sammen med husholdningsavfall.



Systemair UAB
Linų st. 101
LT–20174 Ukmergė, LITHUANIA

Phone +370 340 60165
Fax +370 340 60166

www.systemair.com

SAVE VTR 275/B · Bruksanvisning · 28176844 · no · 2022-12-09 · v01